記号	年 月 日	訂 正 内 容	訂正者
1			
2			

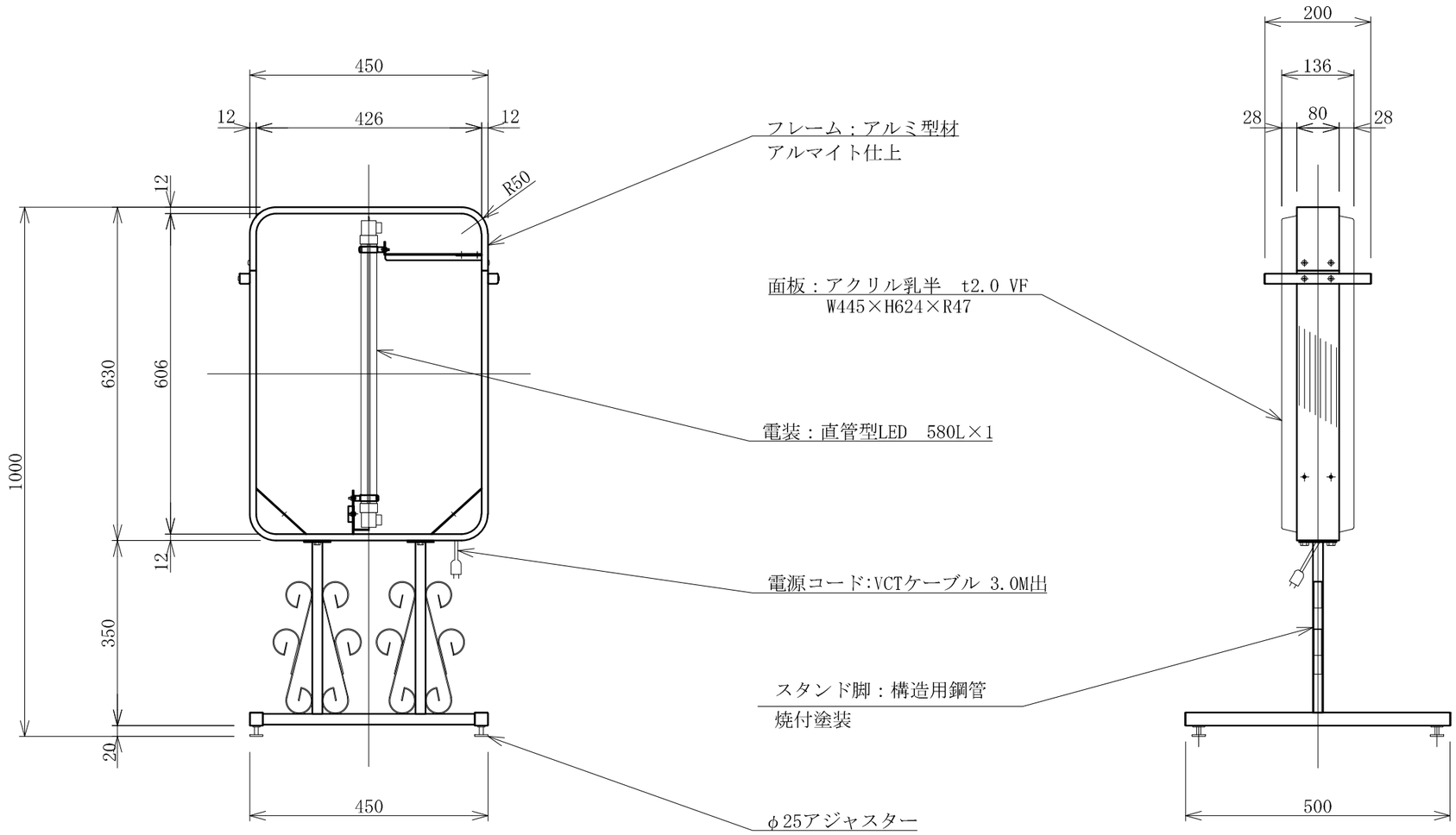

TITLE							
三和規格　スタンドサイン＜アルミ＞	152角丸アルミ唐草スタンドLED＜タテ型＞ ＜No.LLT51-22＞	SCALE	DATE	承認	検図	製図	図番
		1:10(A3)	2020.11.1				LLT5122-0

三和サインワークス株式会社