記号	年 月 日	訂 正 内 容	訂正者	承認者
△1				
△2				

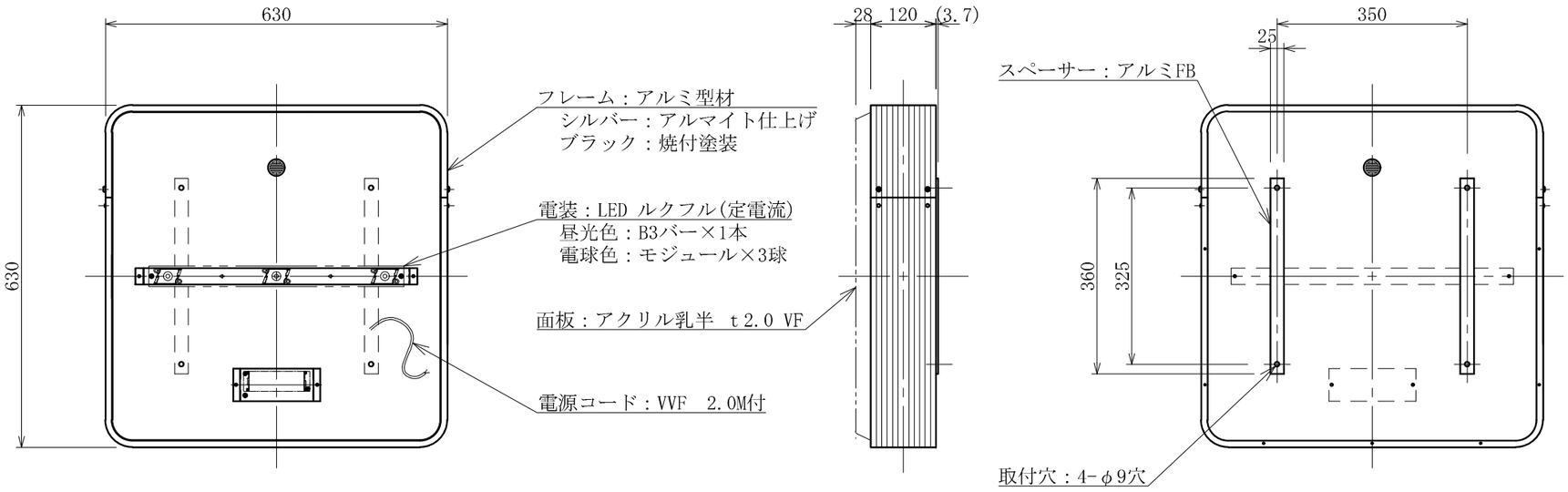

背面図

三和サインワークス株式会社		品名 三和規格 壁面サイン〈アルミ〉	図名 壁面202角丸アルミLED 〈No.HK-LXS1131/HK-LXS1131-27K〉 〈No.HK-LXS1131B/HK-LXS1131B-27K〉	用紙	投影法	尺度	日 付	承認	検図	製図	図 番	頁数
				A3		1：10	2024.11.1				HK-LXS1131-1	