記号	年　月　日	訂　正　内　容	訂正者	承認者
△1				
△2				

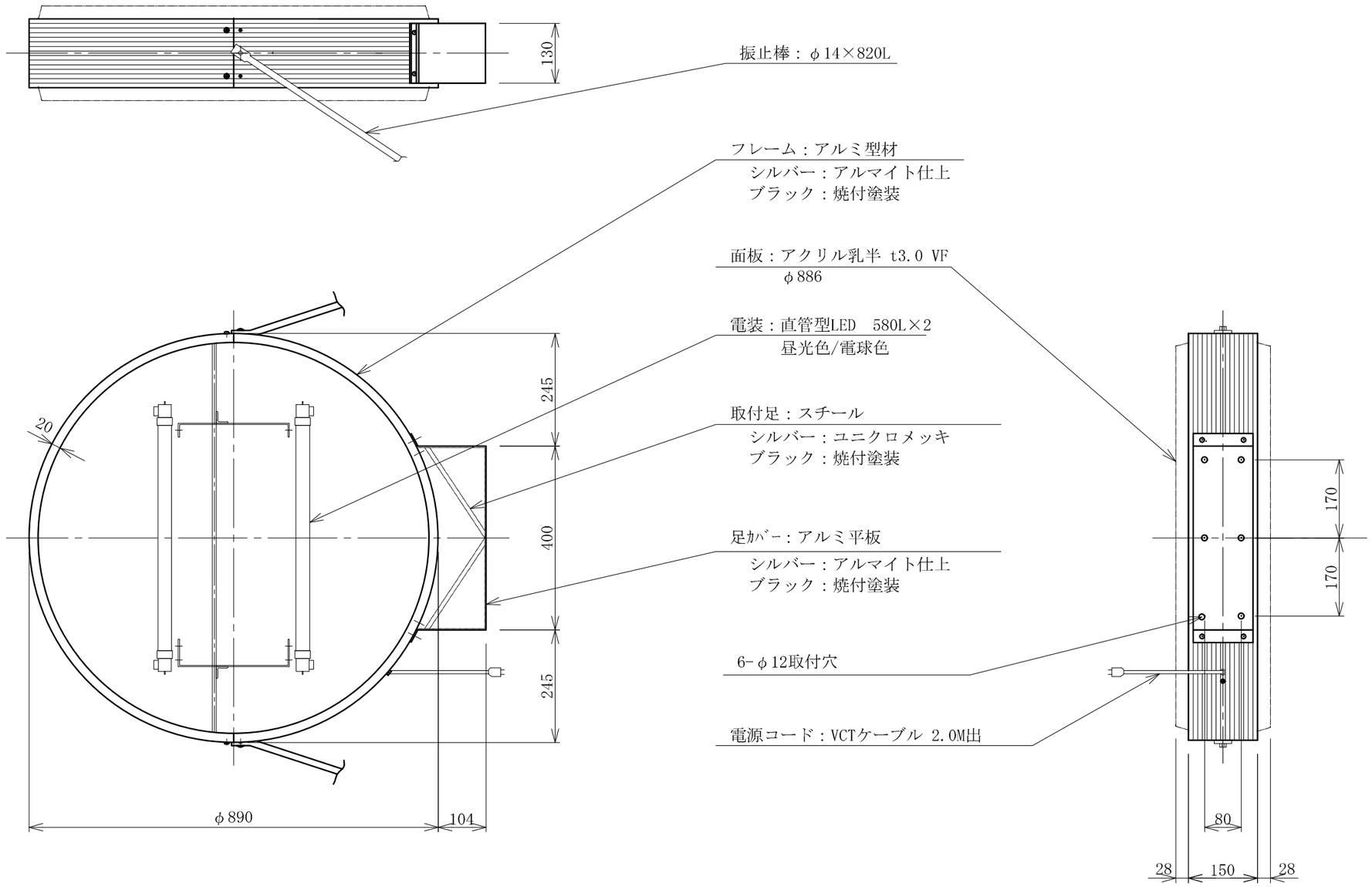

三和サインワークス株式会社		品名	図名	用紙	投影法	尺度	日　付	承認	検図	製図	図　番	頁数
		三和規格　突出しサイン＜アルミ＞	900丸アルミLED ＜No.LLT13-41/LLT13-41-27K＞ ＜No.LLT13-41B/LLT13-41B-27K＞	A3		1：10	2024.11.1				LLT1341-1	